PROPRIETARY AND CONFIDENTIAL
THE INFORMATION CONTAINED IN THIS DRAWING IS THE SOLE PROPERTY OF OLIVETEL S.A.
ANY REPRODUCTION IN PART OR AS A WHOLE WITHOUT THE WRITTEN PERMISSION OF
OLIVETEL SA. IS PROHIBITED.
PROPRIETARY DATA; ALL RIGHTS RESERVED.

PROPRIEDADE E CONFIDENCIALIDADE
A INFORMA¢ÃO CONTIDA NESTE DESENHO É EXCLUSIVA PROPRIEDADE DA OLIVETEL S.A.
QUALQUER REPRODU¢ÃO PARCIAL OU TOTAL SEM O CONSENTIMENTO ESCRITO DA
OLIVETEL S.A. É PROIBIDA.
COMUNICADO COMO SEGREDO EMPRESARIAL; RESERVADOS TODOS OS DIREITOS.

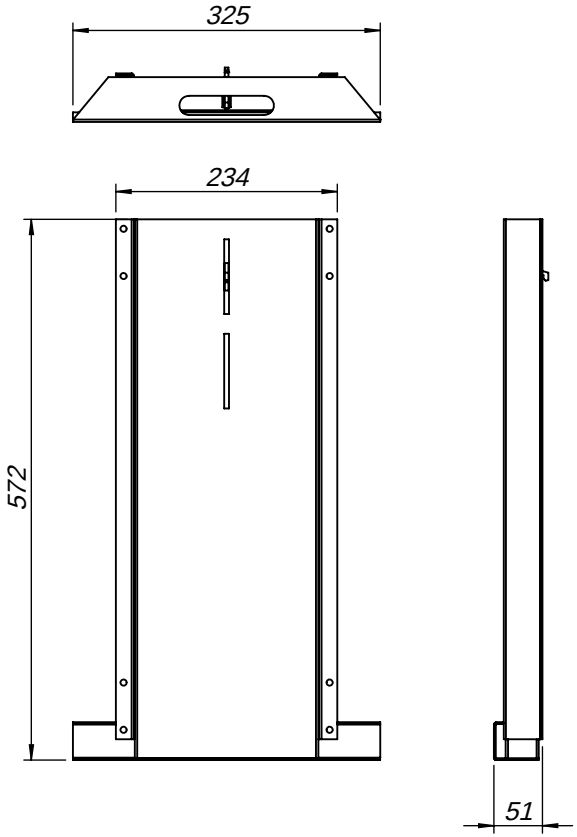

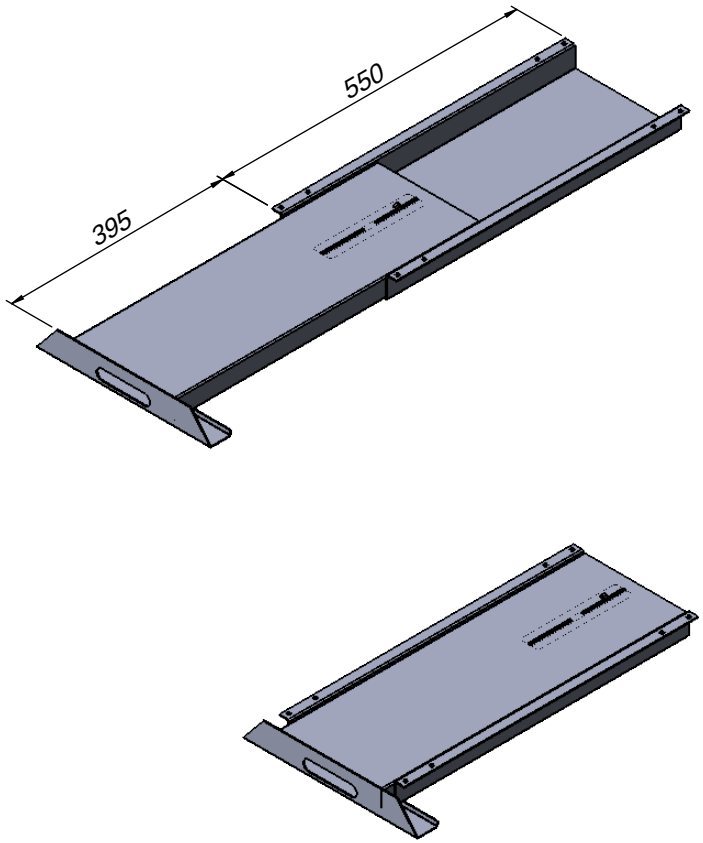

olivetel S.A.
Departamento de Projecto
Project Department
Projekt Abteilung
www.olivetel.pt

PROJECTO:
Project/Projekt:
OLIRACK
Extensor arm§rios prof. 600+700mm c/nivelad.
Extensor cabin. depth 600+700mm w/levellers

MATERIAL:
Werkstoff: Chapa de a-o
Sheet steel

Tratamento de Superf²cie
Surface Finishing/Oberflaeche:
RAL 7035 ou Antracite (semelhante a RAL 9005)
RAL 7035 or Anthracite (similar to RAL 9005)

ESCALA: 1:50
Todas as dimens»es em mm
Units / Einheit: mm

	NOME Name	DATA Date/Datum
PROJECTADO: Design by: Projekt:		
DESENHADO: Drawn by: Bearb.:	JC	26-11-2016

FORMATO: Size/Format: A4

DESIGNA¢ÌO:
Designation/Benennung:

Dimens»es gerais

General dimensions

DESENHO NÚ:
Drawing NÚ/Z. Nr:
Ficha t®cnica / Technical sheet - EXTP6.NIVELAD

TOLERąNCIAS GERAIS:
Tolerances:
Algemeintoleranz: DIN 7168-m

PESO:
Weight:
Gewicht: 9977.84 gr.

OBSERVA¢ÍES:
Comments:
Bemerkung: